Mehr Produkte finden Sie in unserem Katalog!

FINNHAUS WOLFF

Art.-Nr. 870 925

Lisi 3939 XL

DIMENSIONEN

Bohlenstärke	70 mm
Innenmaß	376 x 376 cm
Sockelmaß	390 x 390 cm
Gesamtmaß	430 x 480 cm
Grundfläche	15,2 m²
Rauminhalt	32,6 m³
Seitenwandhöhe v/h	242/202 cm
Dachüberstand vorne/seitlich/hinten	70/ 20/ 20 cm
Dachneigung	6 °
Dachfläche	20,6 m²
Dachbretter inkl. Dachpappe	20 mm
Fußboden	28 mm

TÜREN & FENSTER

Doppeltür (ISO)	145 x 195 cm
2 Einzelfenster zum Öffnen (ISO)	46 x 159 cm

VERPACKUNG

Paketmaß	
Paket 1	610 x 120 x 79 cm
Gesamtgewicht	1.585 kg

ZUBEHÖR

Einzelfenster 63 x 89 cm
Einzelfenster 117 x 89 cm
Bodentiefes Fenster 56 x 159 cm
Schiebetür im Tausch 300 x 210 cm
5 Rollen Dichtungsbahnen
Dachrinne
Alu bis 600 cm mit 1 Fallrohr

70 mm | 390 x 390 cm | 15,2 m²

Die UVP-Preise finden Sie in der Preisliste oder unter: www.finnhaus.de/downloads.php

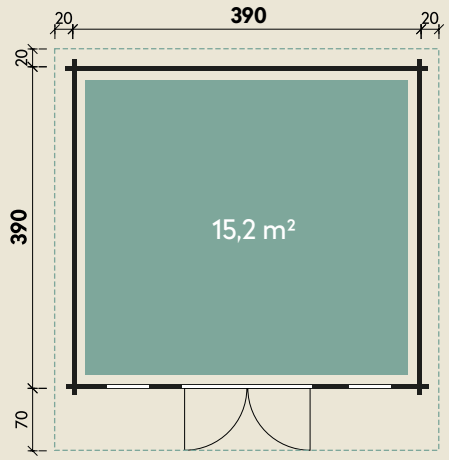

Alle Preise sind empfohlene Verkaufspreise inklusive der gesetzlichen MwSt.
Weitere Informationen finden Sie unter: **www.finnhaus.de** oder im aktuellen Katalog.
Technische Änderungen, Druckfehler und Irrtümer vorbehalten.

© 07.2021 WOLFF FINNHAUS