Mehr Produkte finden Sie in unserem Katalog!

FINNHAUS WOLFF

Art.-Nr. 558 390

Linda 4839

58 mm	480 x 390 cm	18,7 m²

Die UVP-Preise finden Sie in der Preisliste oder unter: www.finnhaus.de/downloads.php

DIMENSIONEN

Bohlenstärke	58 mm
Innenmaß	468 x 378 cm
Sockelmaß	480 x 390 cm
Gesamtmaß	560 x 440 cm
Grundfläche	18,7 m²
Rauminhalt	46,5 m³
Firsthöhe	324 cm
Seitenwandhöhe	230 cm
Dachüberstand vorne/seitlich/hinten	25/ 30/ 25 cm
Dachneigung	19/12 °
Dachfläche	27,2 m²
Dachbretter	18 mm
Fußboden	28 mm

TÜREN & FENSTER

Doppeltür (ISO)	145 x 199 cm
2 Einzelfenster zum Öffnen (ISO)	49 x 168 cm
3 Einzelfenster feststehend (ISO)	86 x 40 cm

VERPACKUNG

Paketmaß	
Paket 1	540 x 120 x 106 cm
Gesamtgewicht	2.200 kg

ZUBEHÖR

6 Rollen Dachpappe zu 6 m
11 VE Dachschindeln
Dachrinne
Kunststoff 421Bx
mit KS-Ergänzungsset
K1B
Alu bis 600 cm
mit 2 Fallrohren

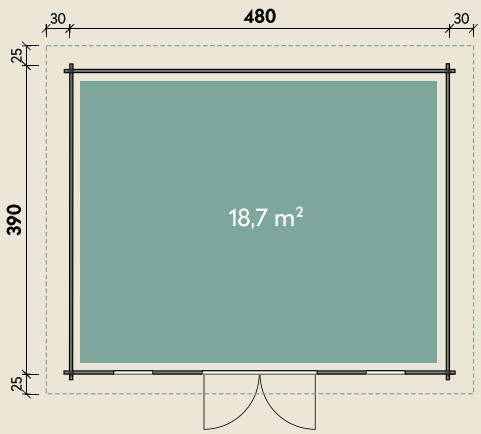

Alle Preise sind empfohlene Verkaufspreise inklusive der gesetzlichen MwSt.
Weitere Informationen finden Sie unter: **www.finnhaus.de** oder im aktuellen Katalog.
Technische Änderungen, Druckfehler und Irrtümer vorbehalten.

© 06.2021 WOLFF FINNHAUS